Вилка - с резьбовым соединением MULTI-GRIP

Описание изделия	
№ арт. BALS	4428
Код EAN	4024941044288
Группа продукции	Вилка малого напряжения
Сила тока	16 A
Кол-во полюсов	3-пол.
Расположение фаз	3-пол.
Положение заземляющего контакта	без вспомог. выступа или паза
	от 20 до 25 В
Частота	50 и 60 Гц
Степень защиты	IP44

Bals Elektrotechnik GmbH & Co. KG D-57399 Kirchhundem - Albaum
phone: +49(0)2723/771-0 / fax: +49(0)2723/771-177 / email: info@bals.com

Описание изделия	
Маркировочный цвет	фиолетовый
Цвет прибора	Крышка корпуса серый RAL 7035, Кабельный ввод серый RAL 7035, Буртик фиолетовый RAL 4005
Соединение	с винт. клеммой
Макс. поперечное сечение кабеля	10,0 мм2
Кабельный ввод	null
Высота прибора, мм	141mm
Ширина прибора, мм	62mm
Глубина прибора, мм	57mm
Материал корпуса	Полиамид
Контакты	Контактная подложка из полиамида, Контакты из никелированной латуни

прочие технические характеристики	
	Резьбовой кабельный ввод MULTI-GRIP, встроенная защита от натяжения, Для кабеля диаметром от 11 до 23 мм

Логистика	
Масса одного изделия	0.158 кг / null
Тип упаковки	null
Кол-во в упаковке	1 ST
Код EAN	4024941044288
Длина	57 mm

Bals Elektrotechnik GmbH & Co. KG D-57399 Kirchhundem - Albaum
phone: +49(0)2723/771-0 / fax: +49(0)2723/771-177 / email: info@bals.com

Логистика	
Ширина	62 mm
Высота	141 mm
Масса	0,159 kg
Объем	498,294 ccm
Тип упаковки	null
Кол-во в упаковке	10 ST
Код EAN	4024941819688
Длина	248 mm
Ширина	158 mm
Высота	123 mm
Масса	1,677 kg
Объем	3 960 ccm

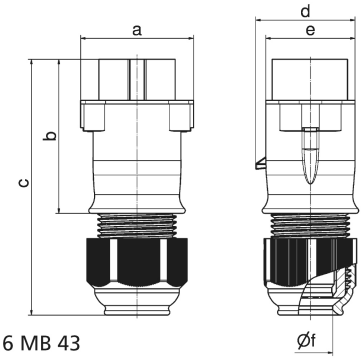

16 MB 43

Ampere Polzahl	16 2	16 3	32 2	32 3
a	62,0	62,0	62,0	62,0
b	85,0	85,0	85,0	85,0
c	140,0	140,0	140,0	140,0
d	55,0	55,0	55,0	55,0
e	50,0	50,0	50,0	50,0
f ø	24,5	24,5	24,5	24,5
Leiter mm² min	4	4	4	4
Leiter mm² max	10	10	10	10

Bals Elektrotechnik GmbH & Co. KG D-57399 Kirchhundem - Albaum
phone: +49(0)2723/771-0 / fax: +49(0)2723/771-177 / email: info@bals.com