Соединитель TN - с резьбовым соединением и байонетной крышкой

| Описание изделия | |
|---|---|
| № арт. BALS | 310167 |
| Код EAN | 4024941108515 |
| Группа продукции | Соединитель Quick-Connect, исполнение TN |
| Сила тока | 16 A |
| Кол-во полюсов | 4-пол. |
| Расположение фаз | 3 фазы+PE |
| Положение заземляющего контакта | 11 ч |
| | от 440 до 460 В, преимущественно на кораблях |
| Частота | 60 Гц |
| № типа снабжения | VG 96919 DS 021 |

**Bals Elektrotechnik GmbH & Co. KG** D-57399 Kirchhundem - Albaum
phone: +49(0)2723/771-0 / fax: +49(0)2723/771-177 / email: info@bals.com

| Описание изделия | |
|---|---|
| Степень защиты | IP67 |
| Маркировочный цвет | зеленая бронза |
| Цвет прибора | Кабельный ввод зеленая бронза RAL 6031-F9, Байонетное кольцо зеленая бронза RAL 6031-F9, Откидная крышка зелен.бронза 6031-F9, Корпус зеленая бронза RAL 6031-F9 |
| Соединение | безвинтовые туннельные пружинные клеммы с контактом Kontex |
| Макс. поперечное сечение кабеля | 2,5 мм2 |
| Кабельный ввод | null |
| Высота прибора, мм | 162mm |
| Ширина прибора, мм | 79mm |
| Глубина прибора, мм | 84mm |
| Материал корпуса | Полиамид |
| Контакты | Контактная подложка из термостойкого материала, Контакты из никелированной латуни |

| прочие технические характеристики | |
|---|---|
| | Для кабеля диаметром от 8 до 18 мм, Резьбовой кабельный ввод MULTI-GRIP TE, встроенная защита от натяжения, дополн. сливные отверстия и стопорный винт |
| | Байонетная крышка закреплена на корпусе с помощью ленты |

| Логистика | |
|---|---|
| Масса одного изделия | 0.202 кг / null |
| Тип упаковки | null |

**Bals Elektrotechnik GmbH & Co. KG** D-57399 Kirchhundem - Albaum
phone: +49(0)2723/771-0 / fax: +49(0)2723/771-177 / email: info@bals.com

| Логистика | |
|---|---|
| Кол-во в упаковке | 1 ST |
| Код EAN | 4024941108515 |
| Длина | 84 mm |
| Ширина | 79 mm |
| Высота | 162 mm |
| Масса | 0,203 kg |
| Объем | 1 075,032 ccm |
| Тип упаковки | null |
| Кол-во в упаковке | 10 ST |
| Код EAN | 4024941839853 |
| Длина | 258 mm |
| Ширина | 183 mm |
| Высота | 212 mm |
| Масса | 2,172 kg |
| Объем | 8 750 ccm |

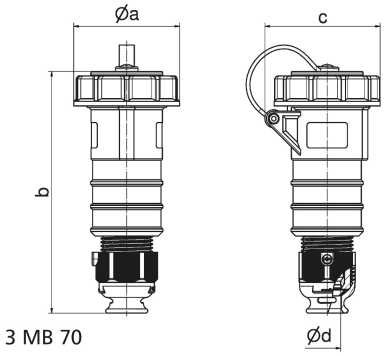


| Ampere<br>Polzahl | 16<br>3 | 16<br>4 | 16<br>5 | 32<br>3 | 32<br>4 | 32<br>5 |
|---|---|---|---|---|---|---|
| a ø | 70,5 | 78,0 | 86,5 | 94,0 | 94,0 | 101,5 |
| b | 161,0 | 161,0 | 168,0 | 196,0 | 196,0 | 200,0 |
| c | 77,0 | 83,0 | 93,0 | 99,0 | 99,0 | 107,0 |
| d ø | 18,0 | 18,0 | 21,0 | 23,0 | 23,0 | 27,0 |
| Leiter mm² min | 1,0 | 1,0 | 1,0 | 2,5 | 2,5 | 2,5 |
| Leiter mm² max | 2,5 | 2,5 | 2,5 | 6,0 | 6,0 | 6,0 |

**Bals Elektrotechnik GmbH & Co. KG** D-57399 Kirchhundem - Albaum
phone: +49(0)2723/771-0 / fax: +49(0)2723/771-177 / email: info@bals.com